LEGO

CITY

60044

3

⚠ WARNING: CHOKING HAZARD.
Small parts. Not for children under 3 years.

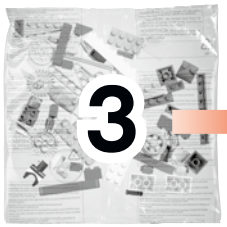

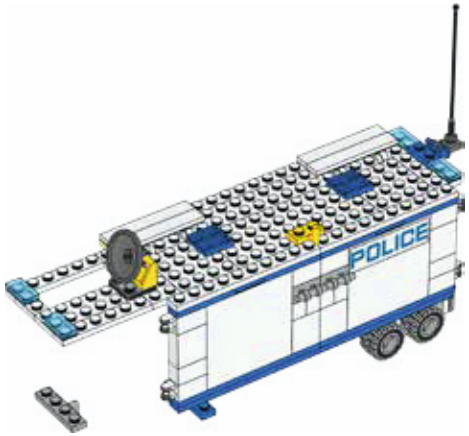

2x

37

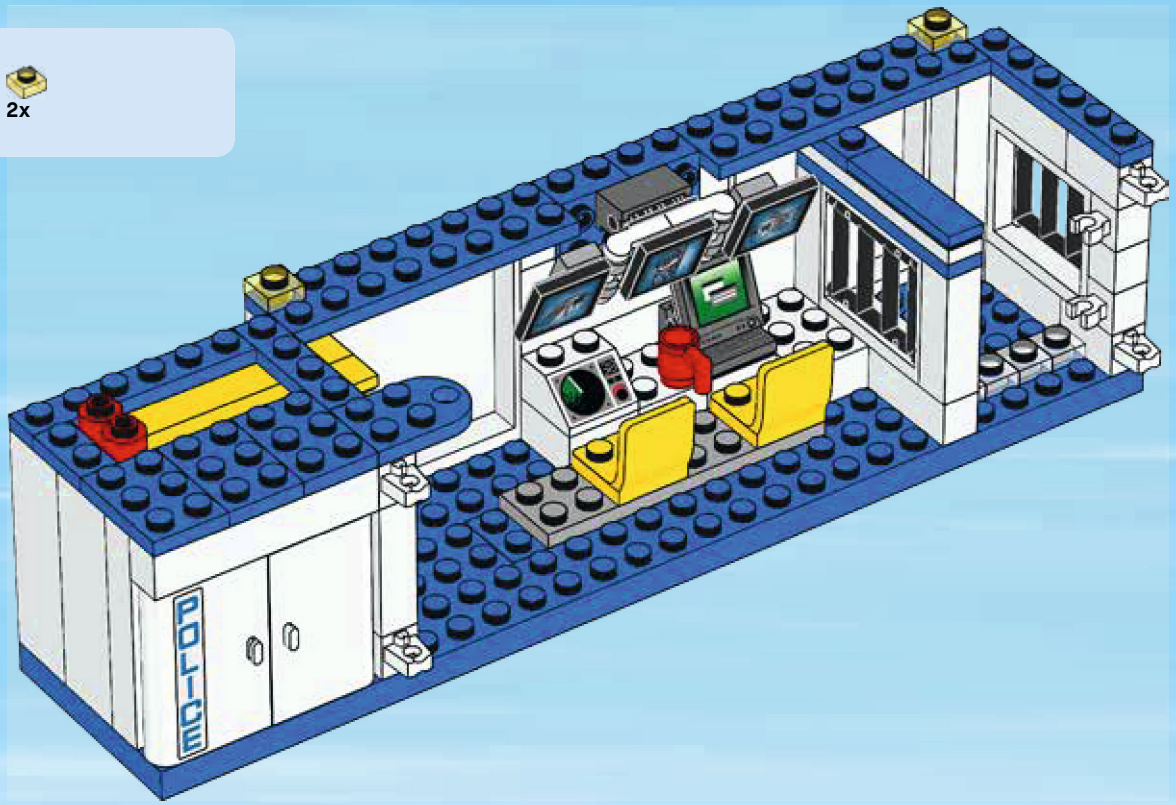

2x

4x

38

⚠ AVERTISSEMENT : RISQUE D'ÉTOUFFEMENT. Contient des petites pièces. Ne convient pas aux enfants de moins de 3 ans.

⚠ ADVERTENCIA: PELIGRO DE ASFIXIA. No recomendado para niños menores de 3 años. Contiene piezas pequeñas.

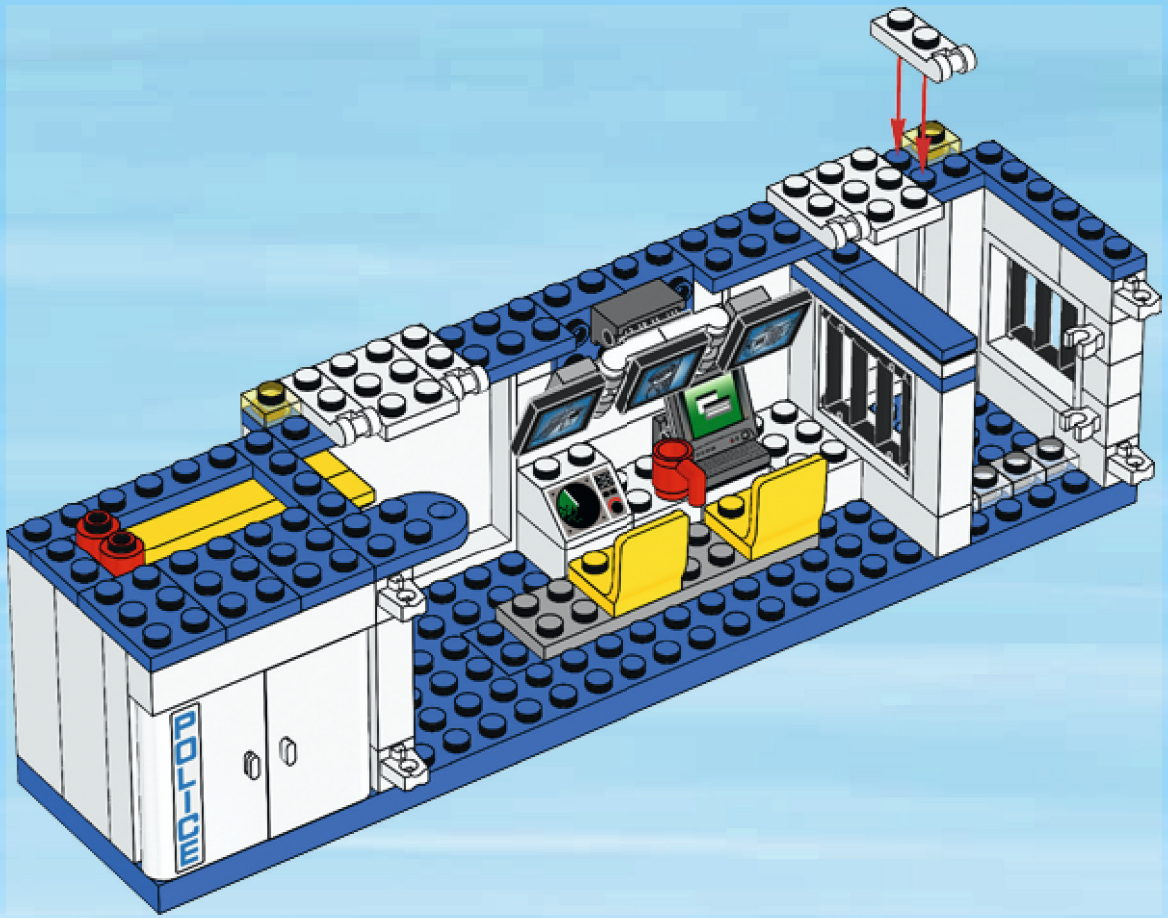

1x

39

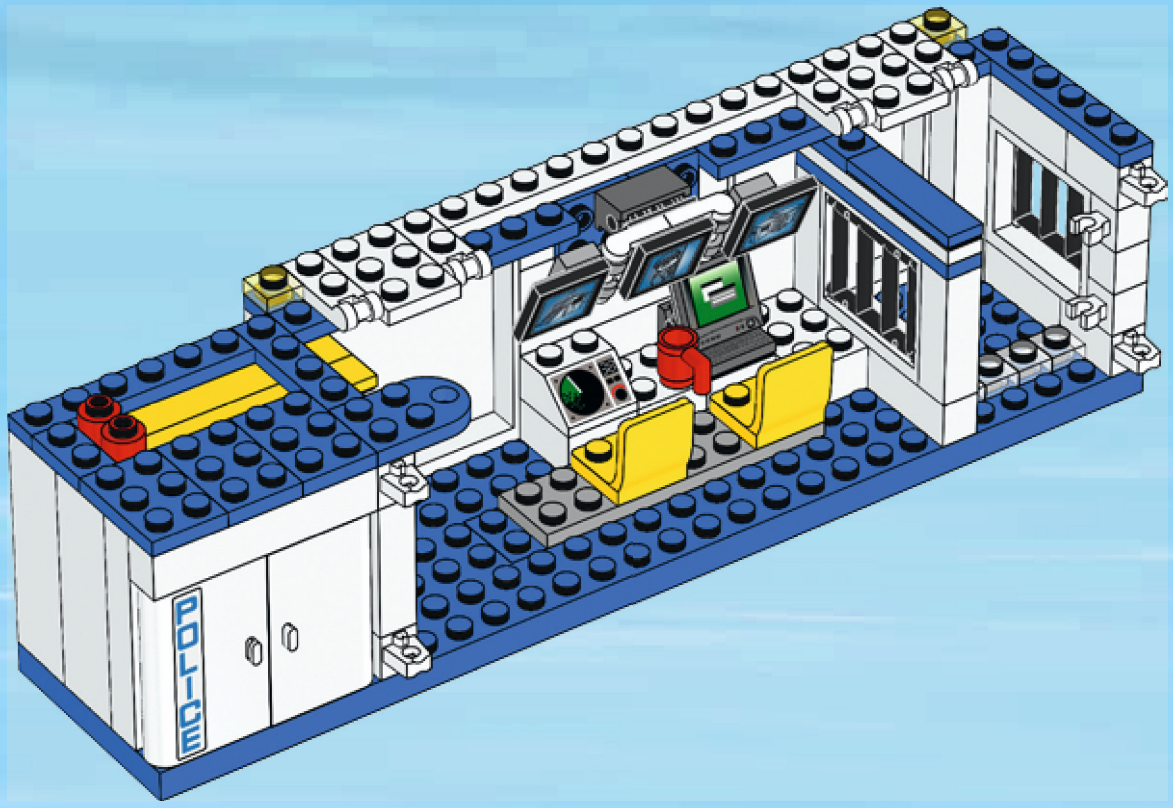

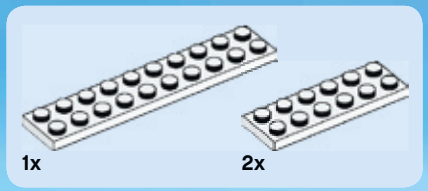

40

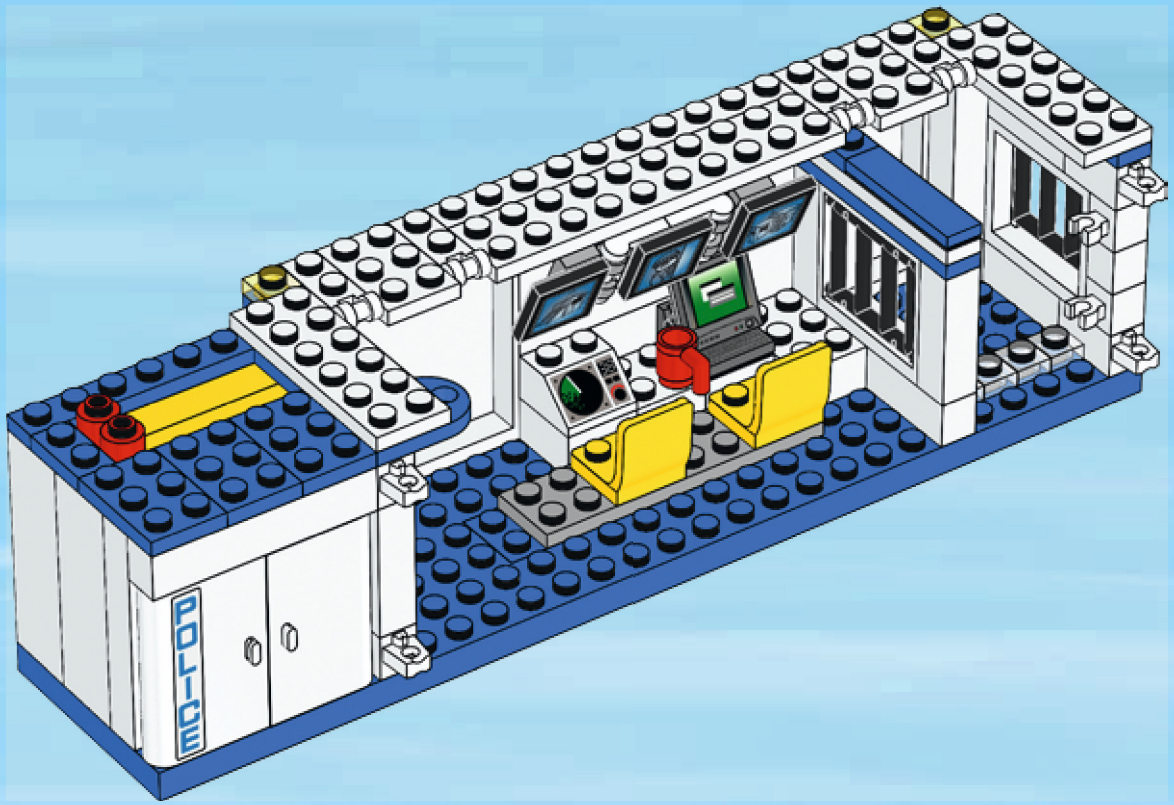

2x

41

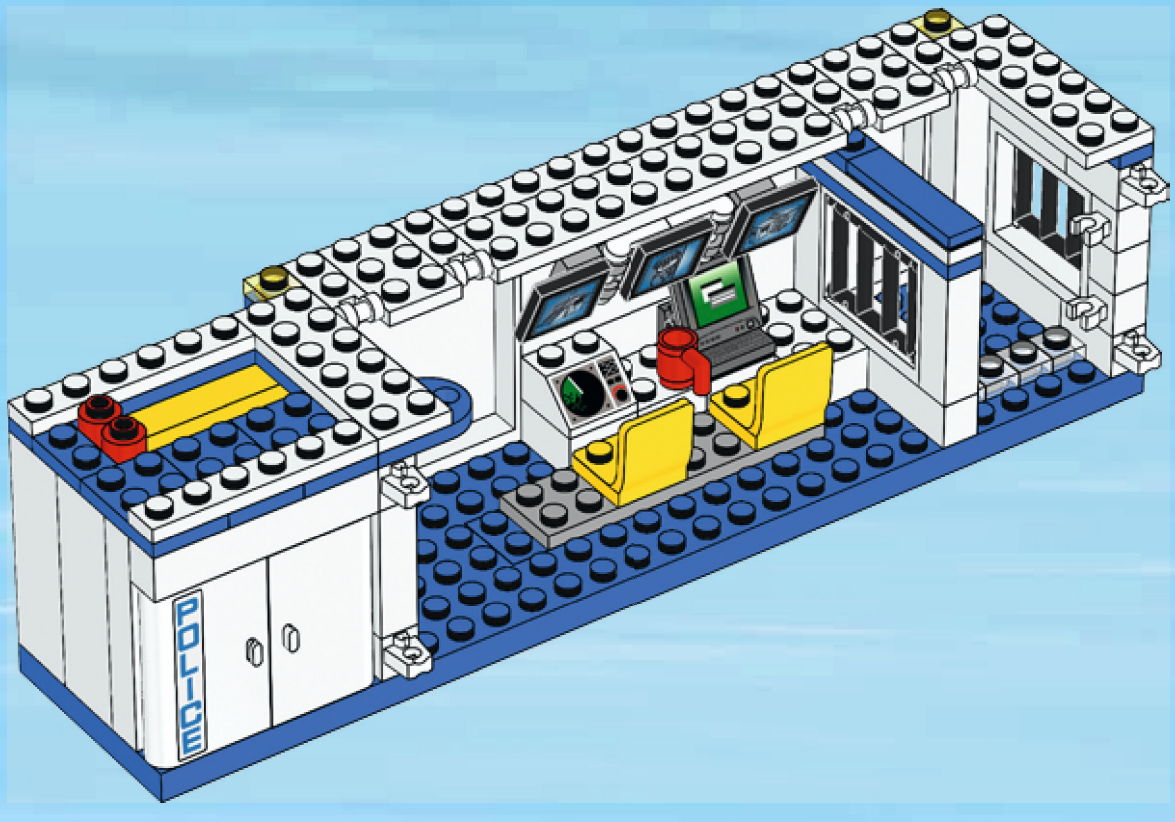

42

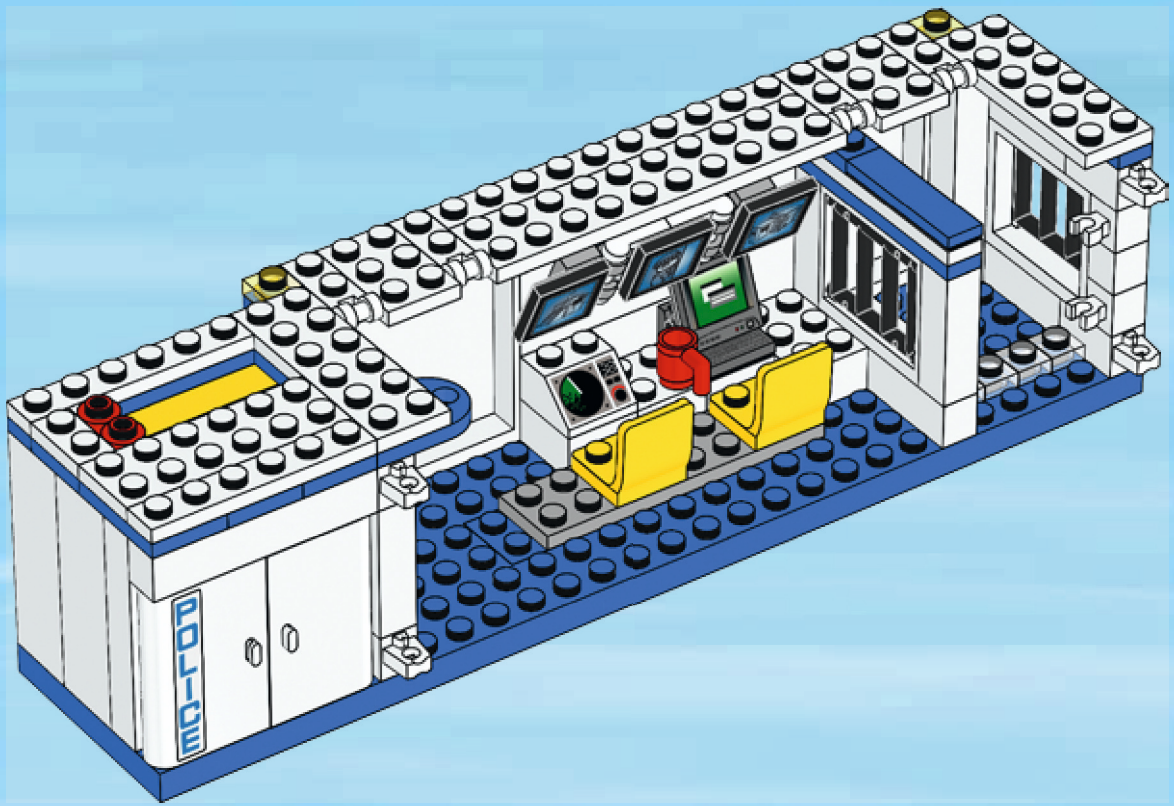

2x

43

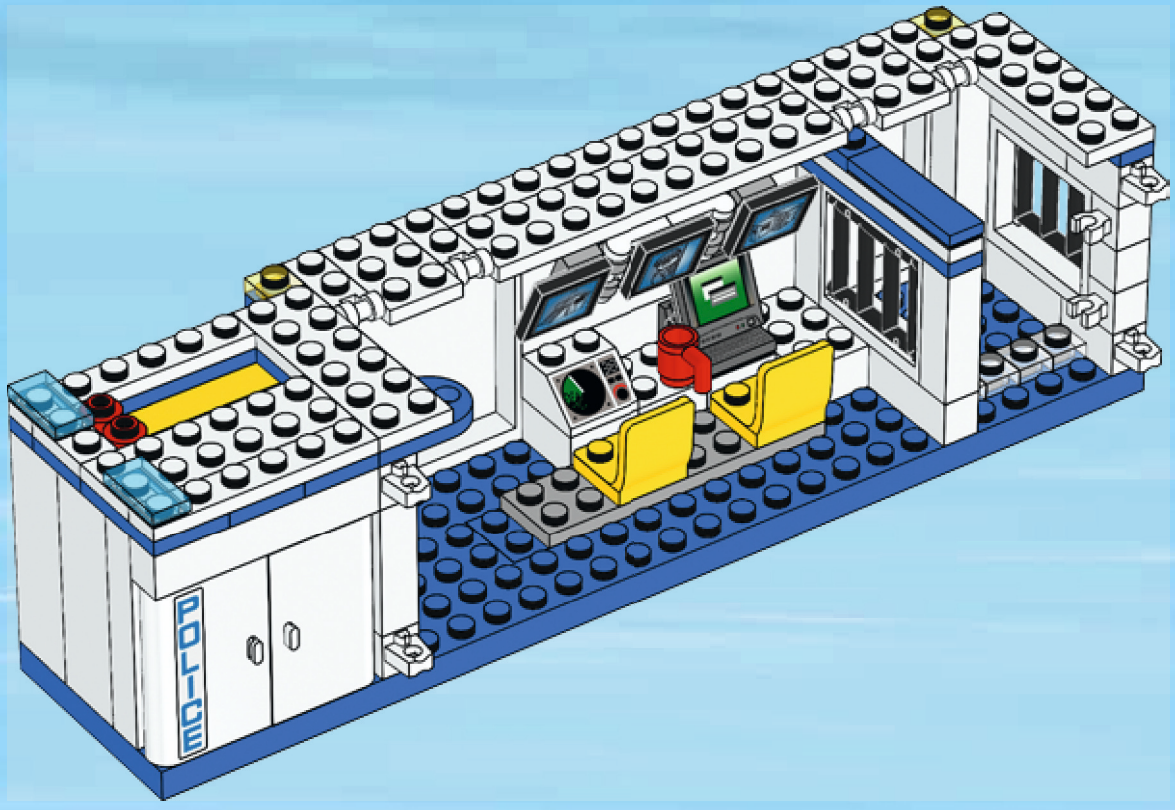

44

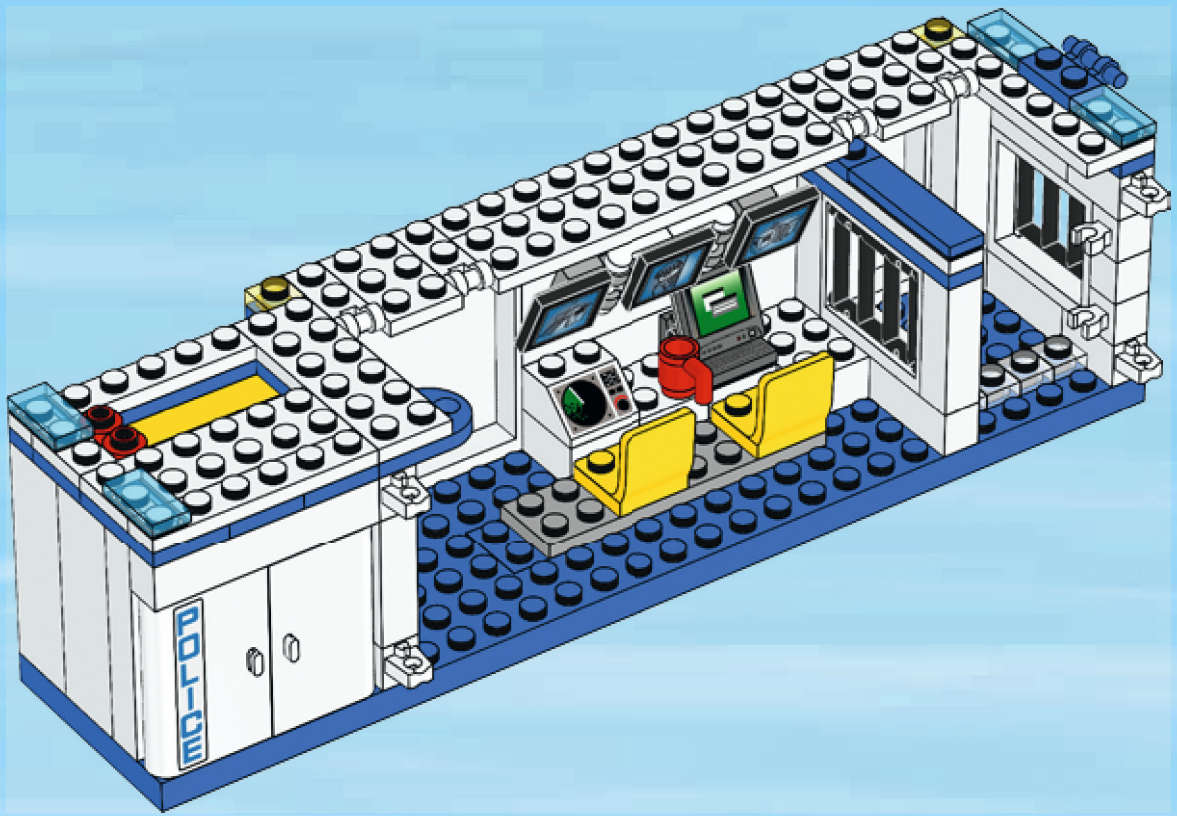

4x

45

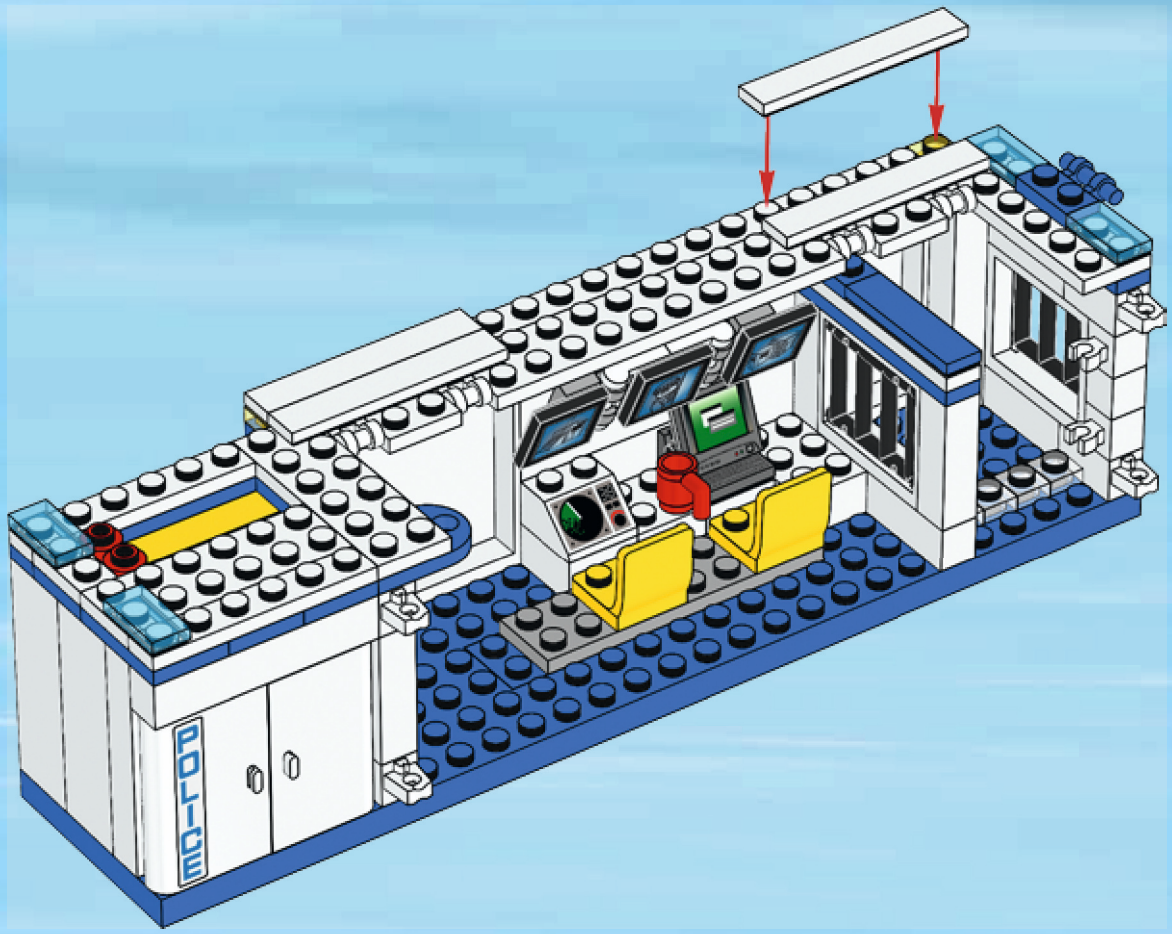

2x

46

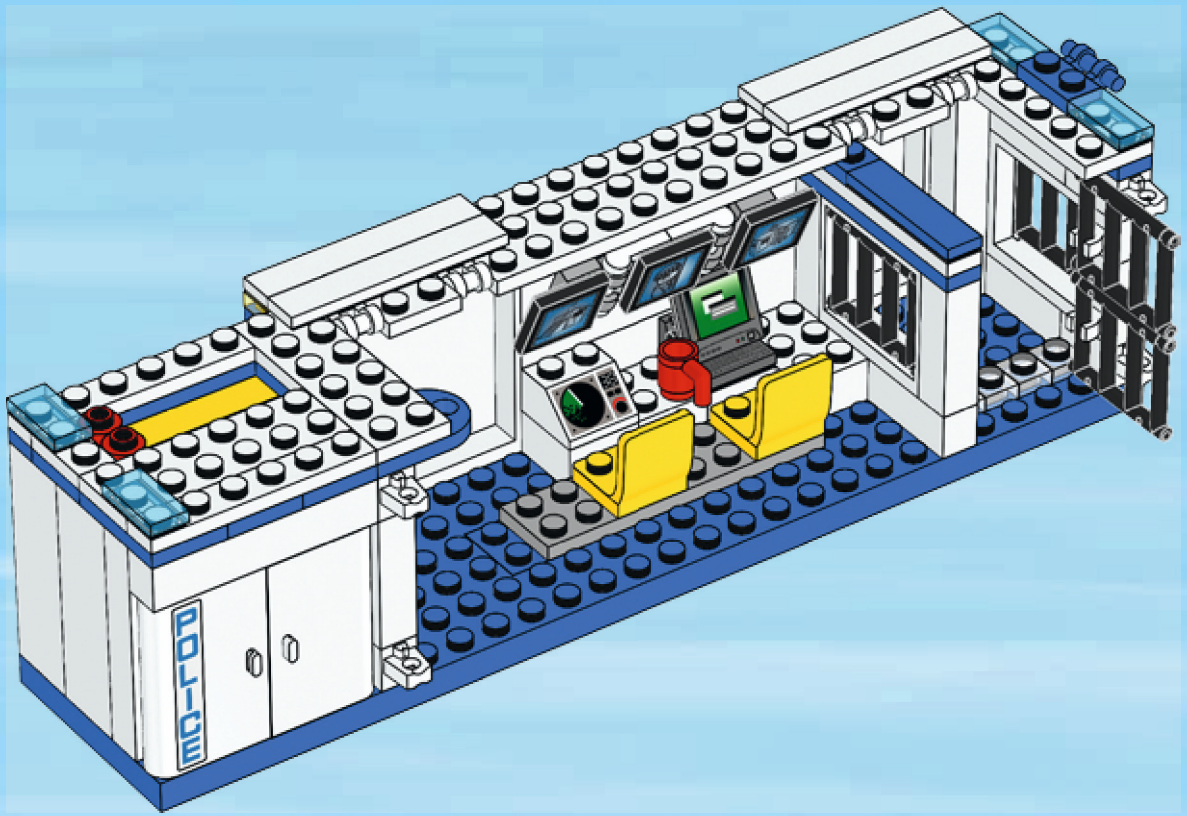

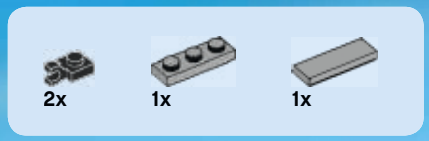

47

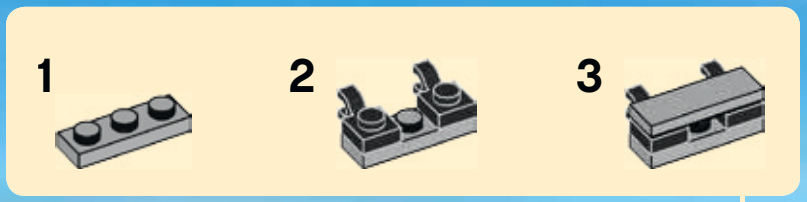

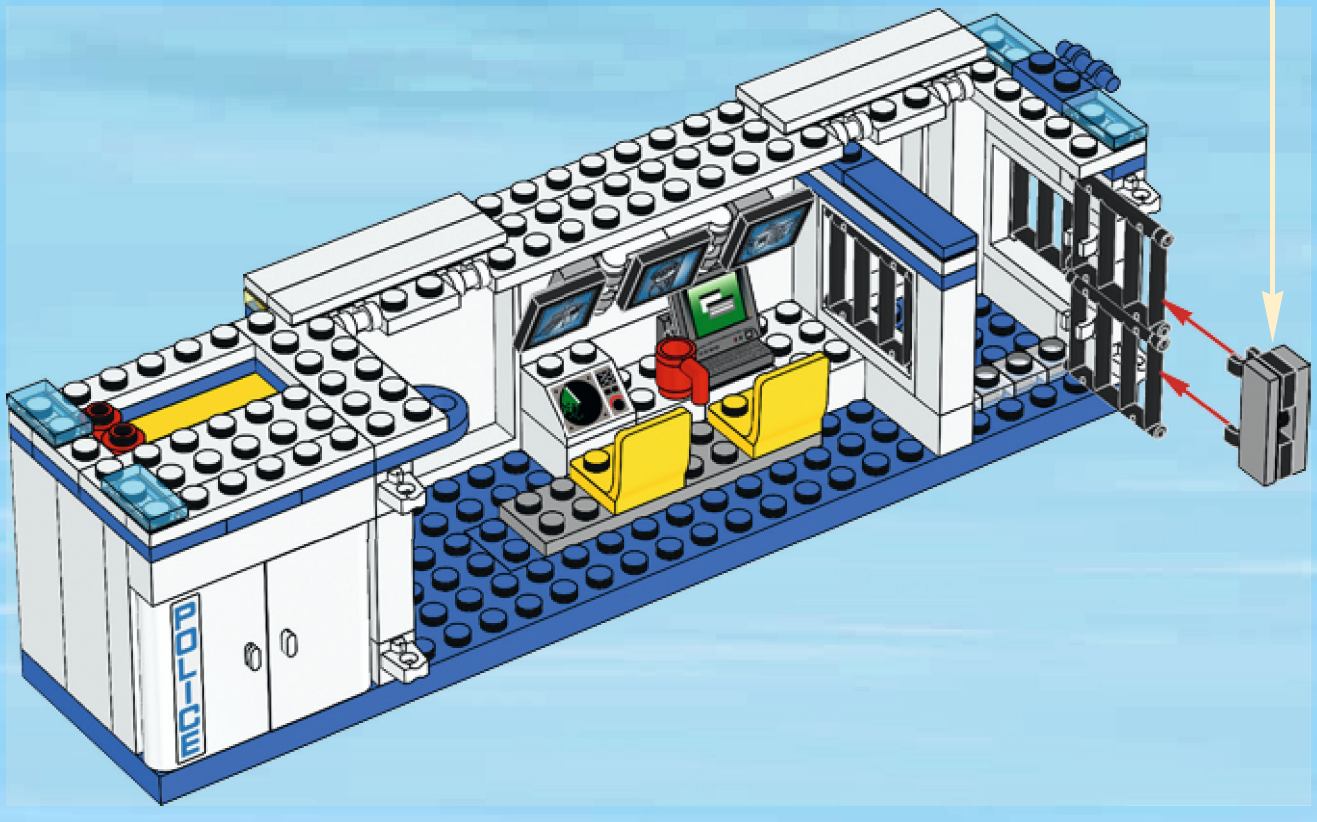

1x

1

1x

2

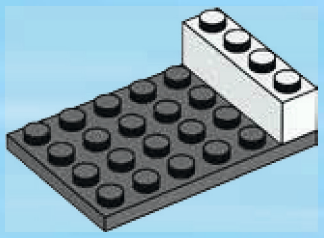

2x

1x

3

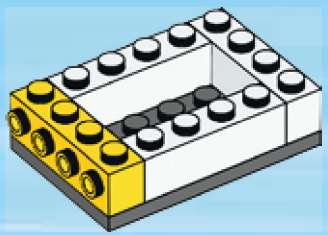

2x

4

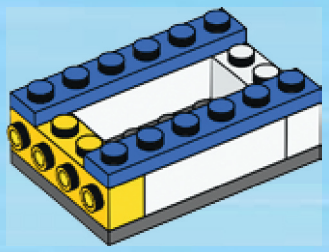

5

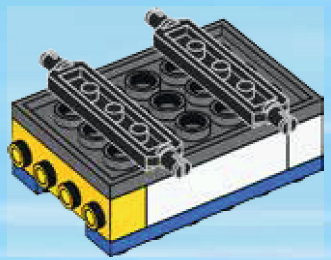

6

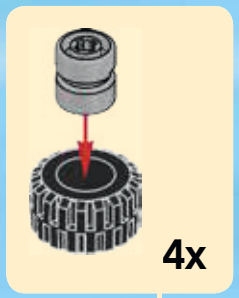

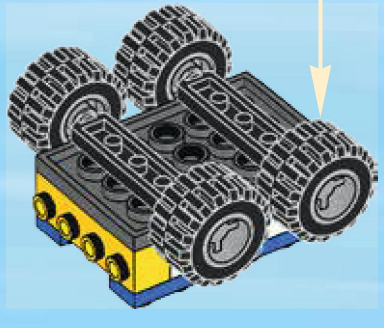

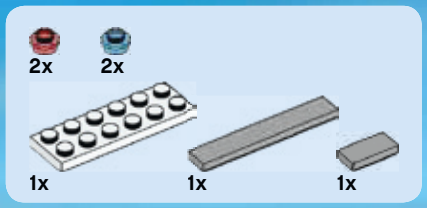

7

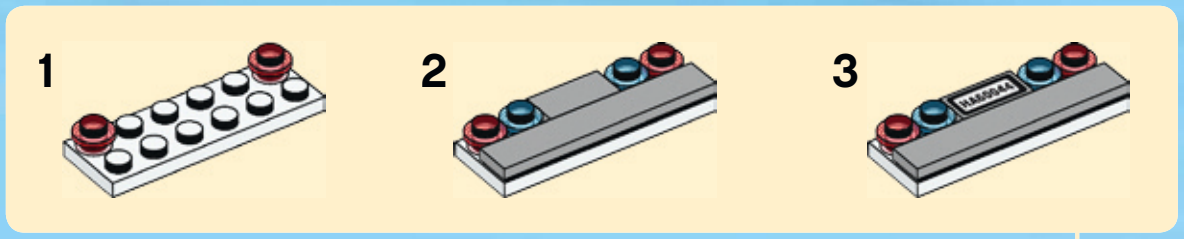

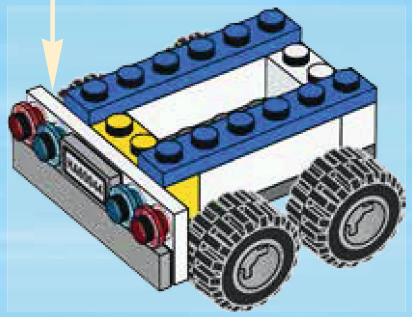

48

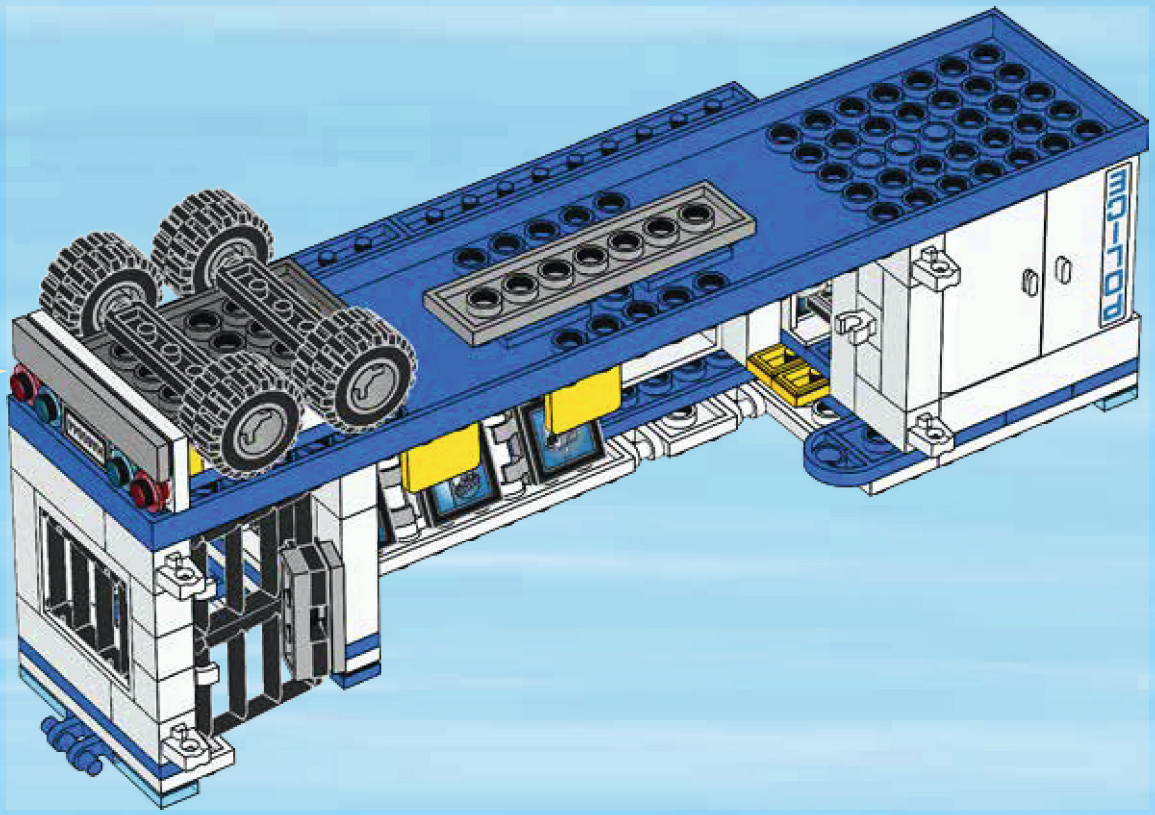

1x

1x

49

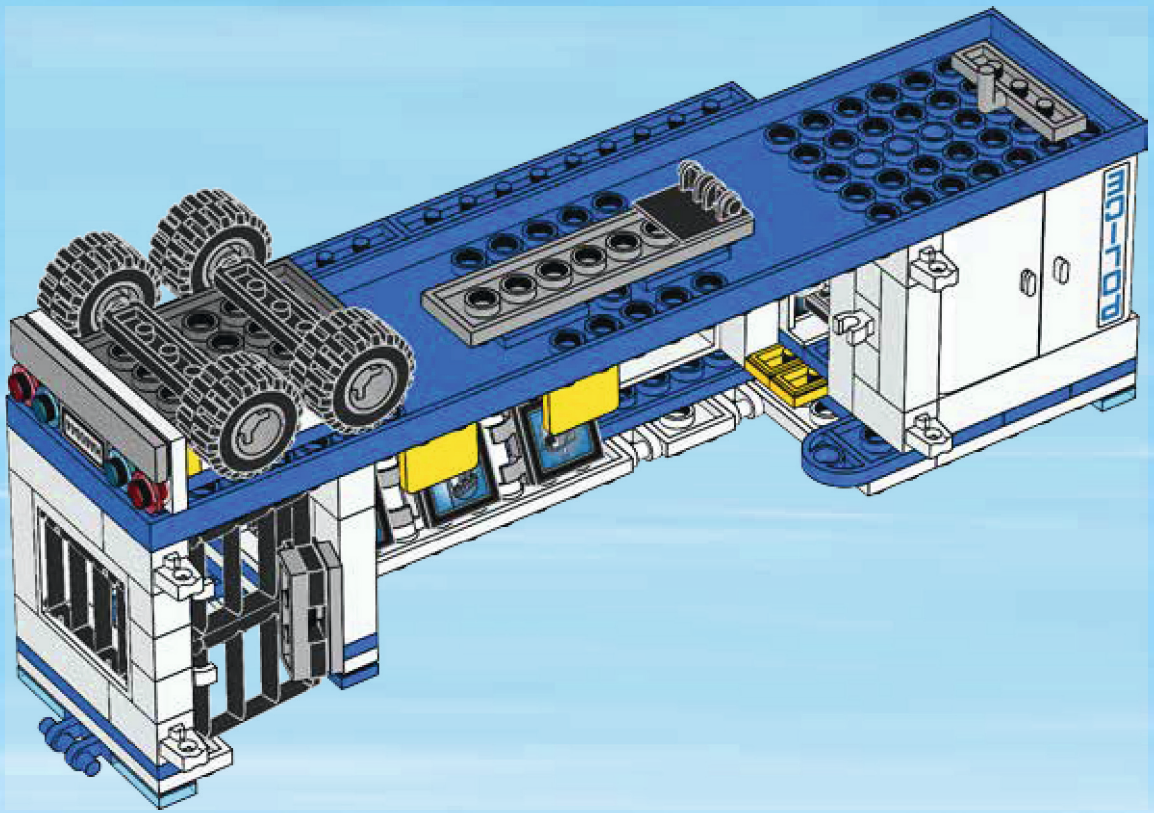

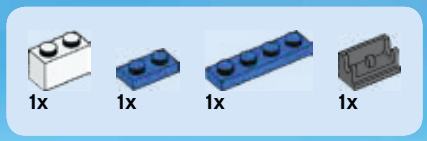

50

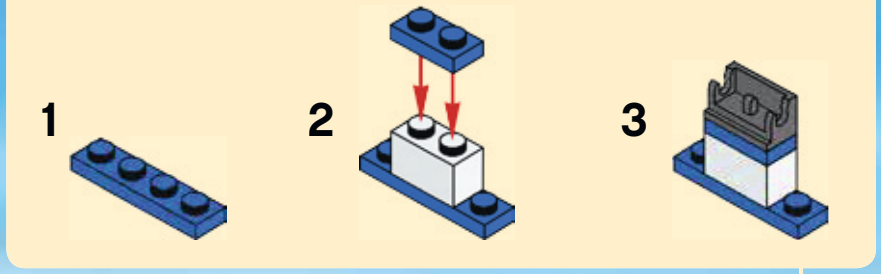

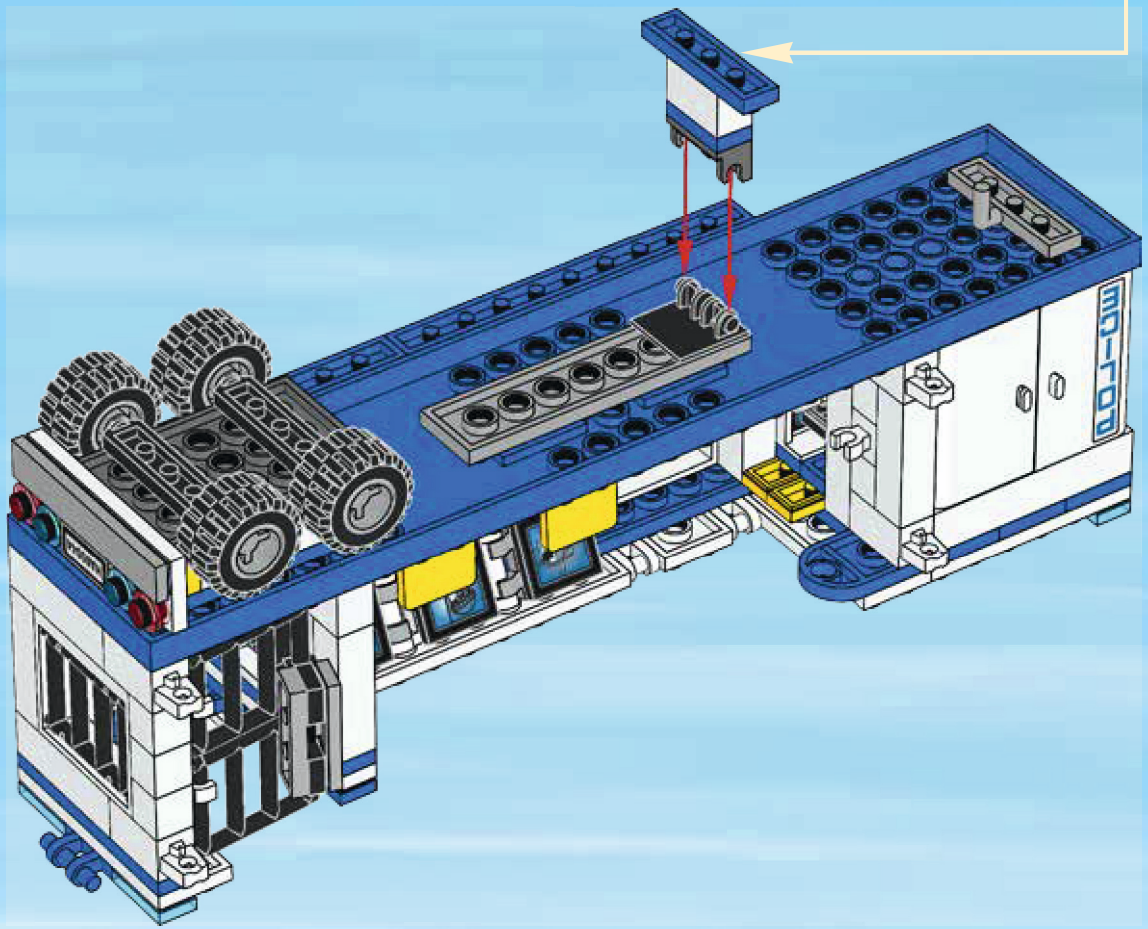

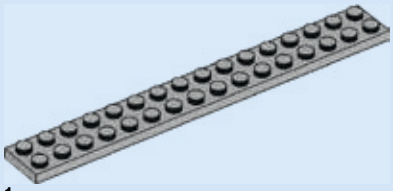

1x

1

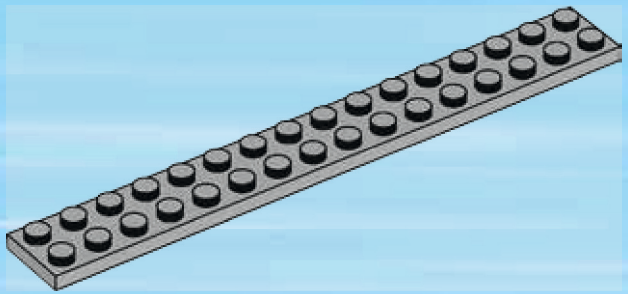

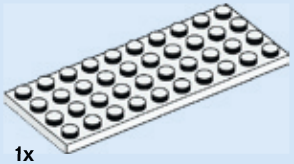

1x

2

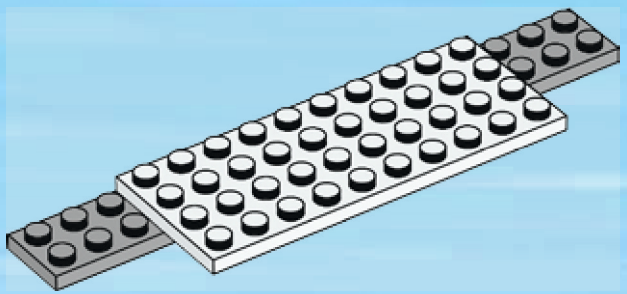

1x

3

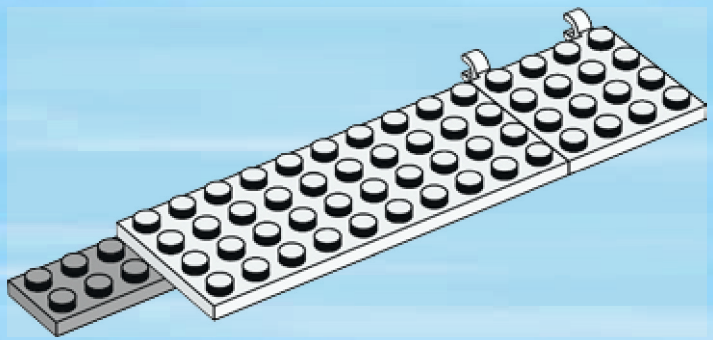

1x

4

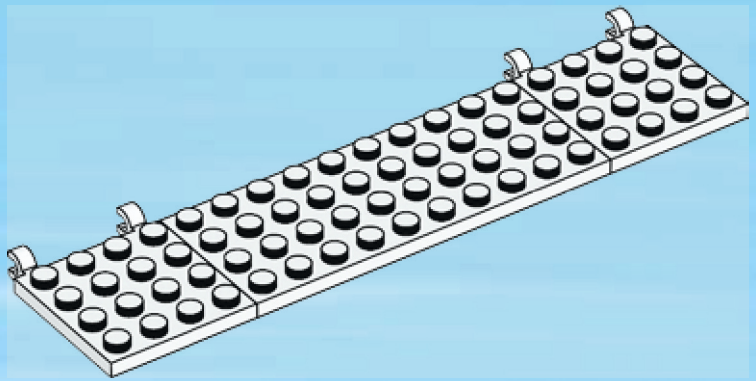

4x

5

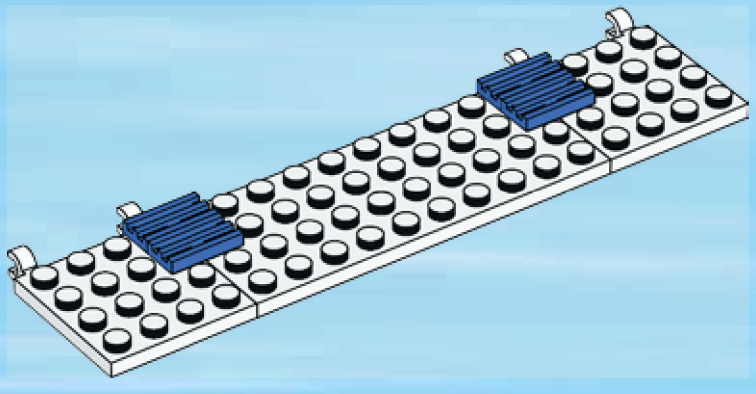

1x

6

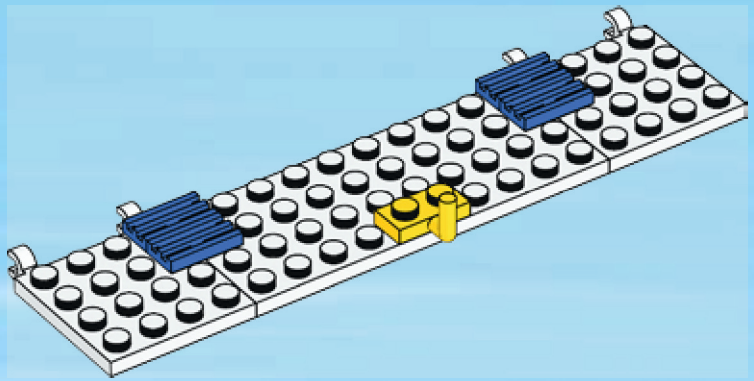

51

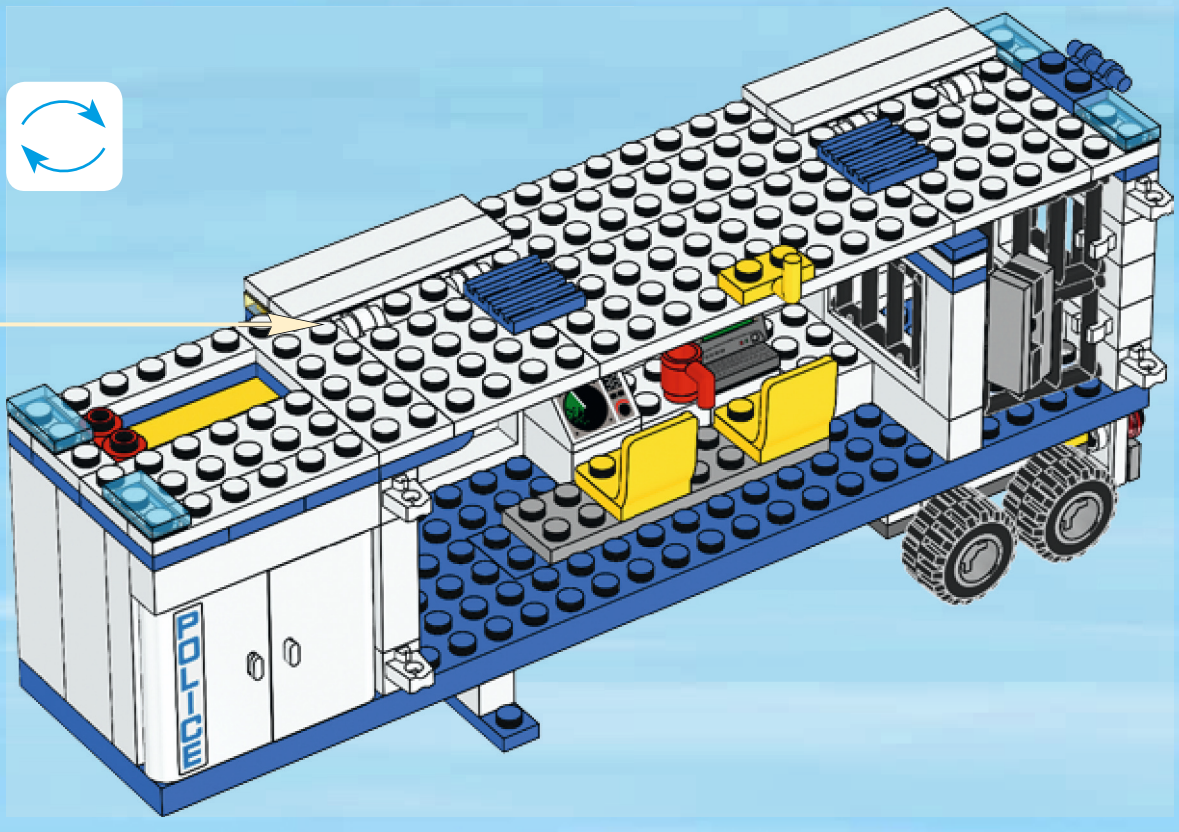

2x

1

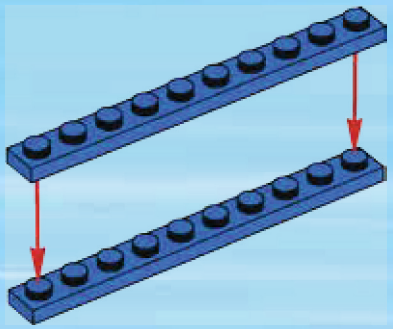

1x

2

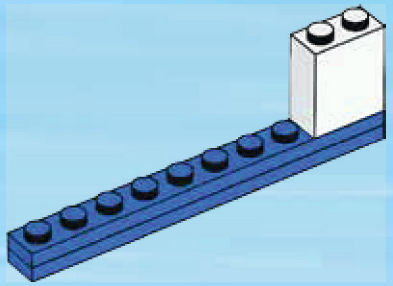

1x

1x

3

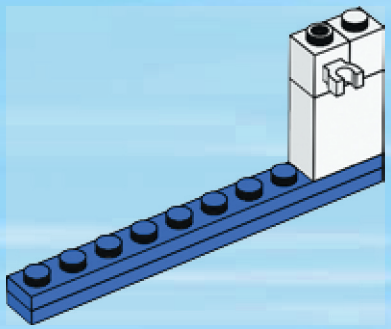

1x

1x

4

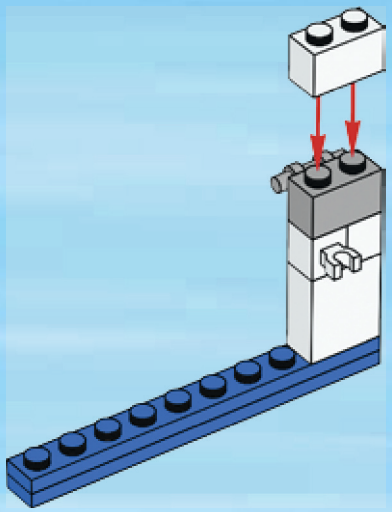

1x

5

1

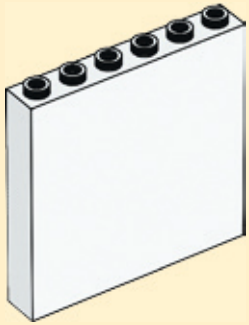

2

3

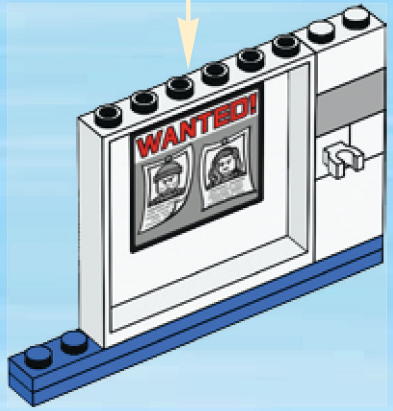

1x

6

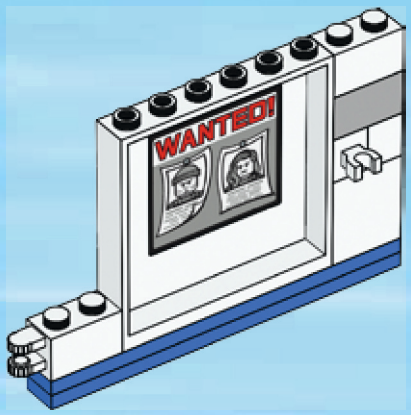

1x

1x

7

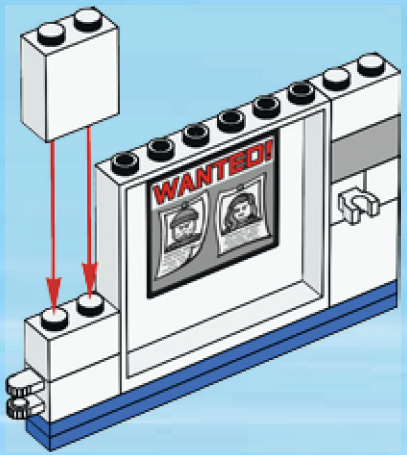

1x

8

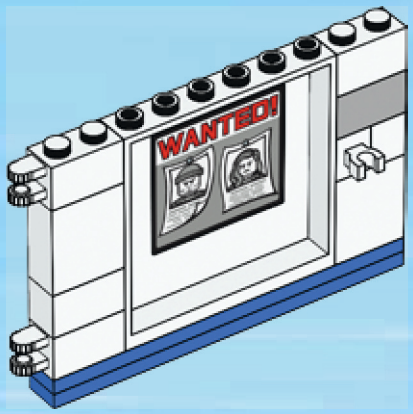

1x

2x

9

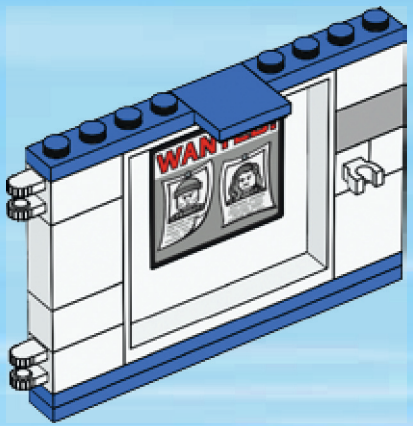

1x

10

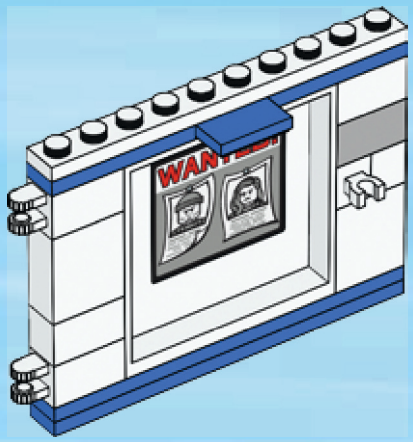

52

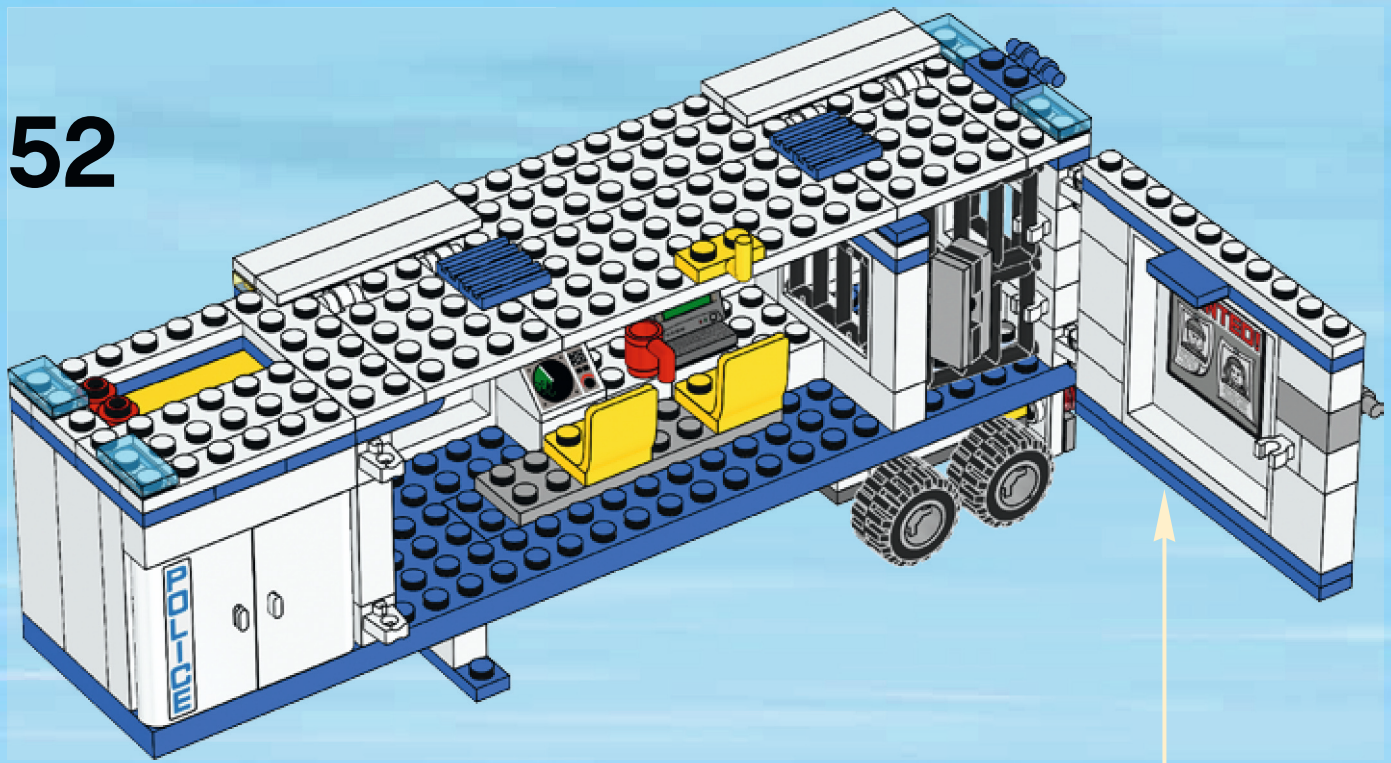

2x

1

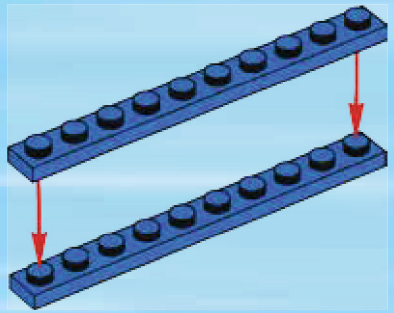

1x

1x

2

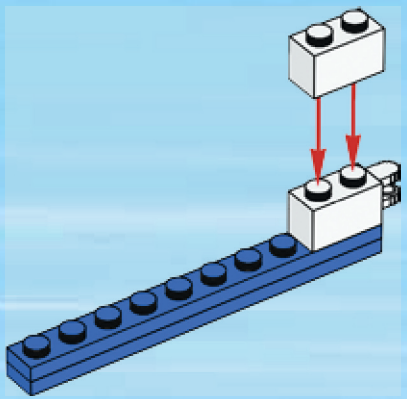

1x

1x

3

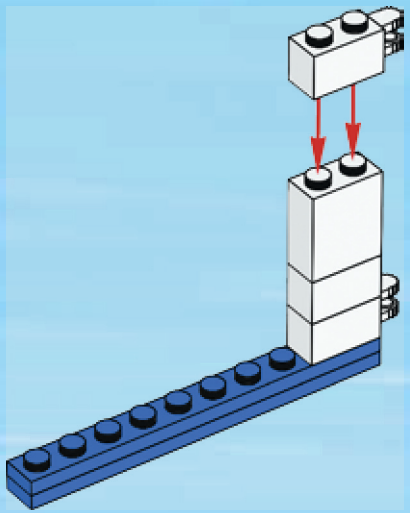

1x

4

1

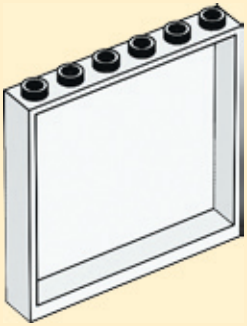

2

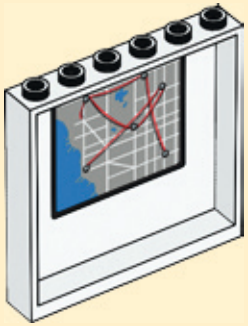

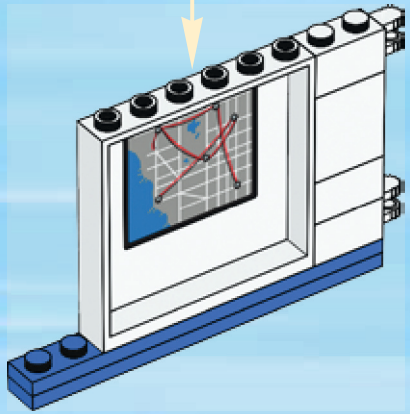

1x

5

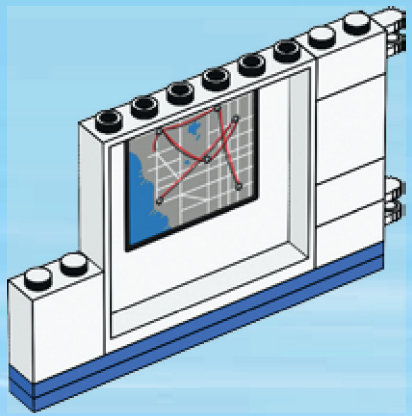

1x

1x

6

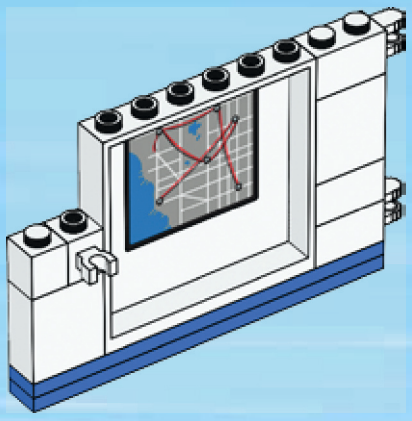

1x

7

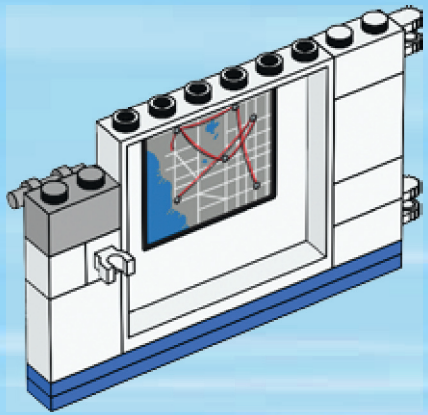

1x

8

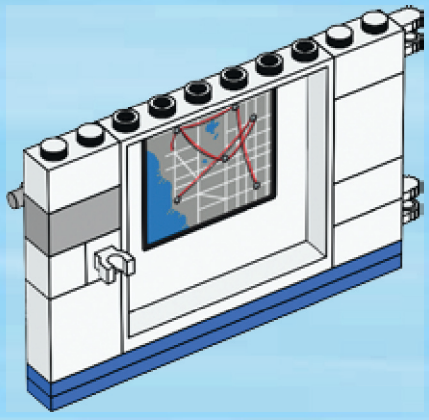

1x

2x

9

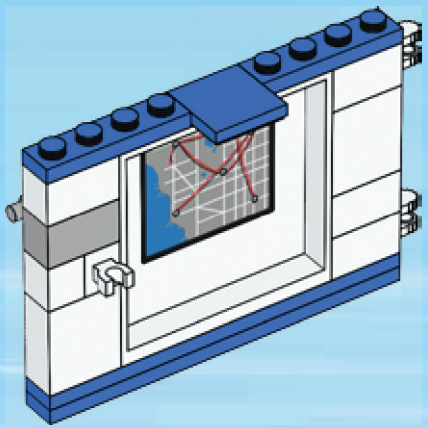

1x

10

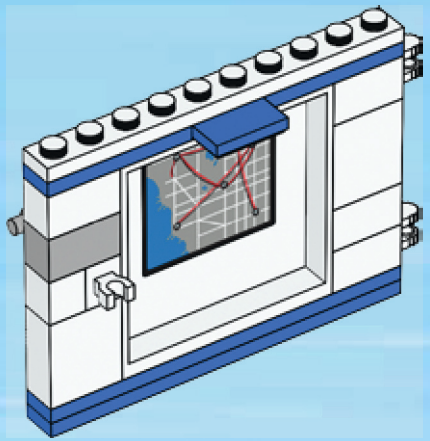

53

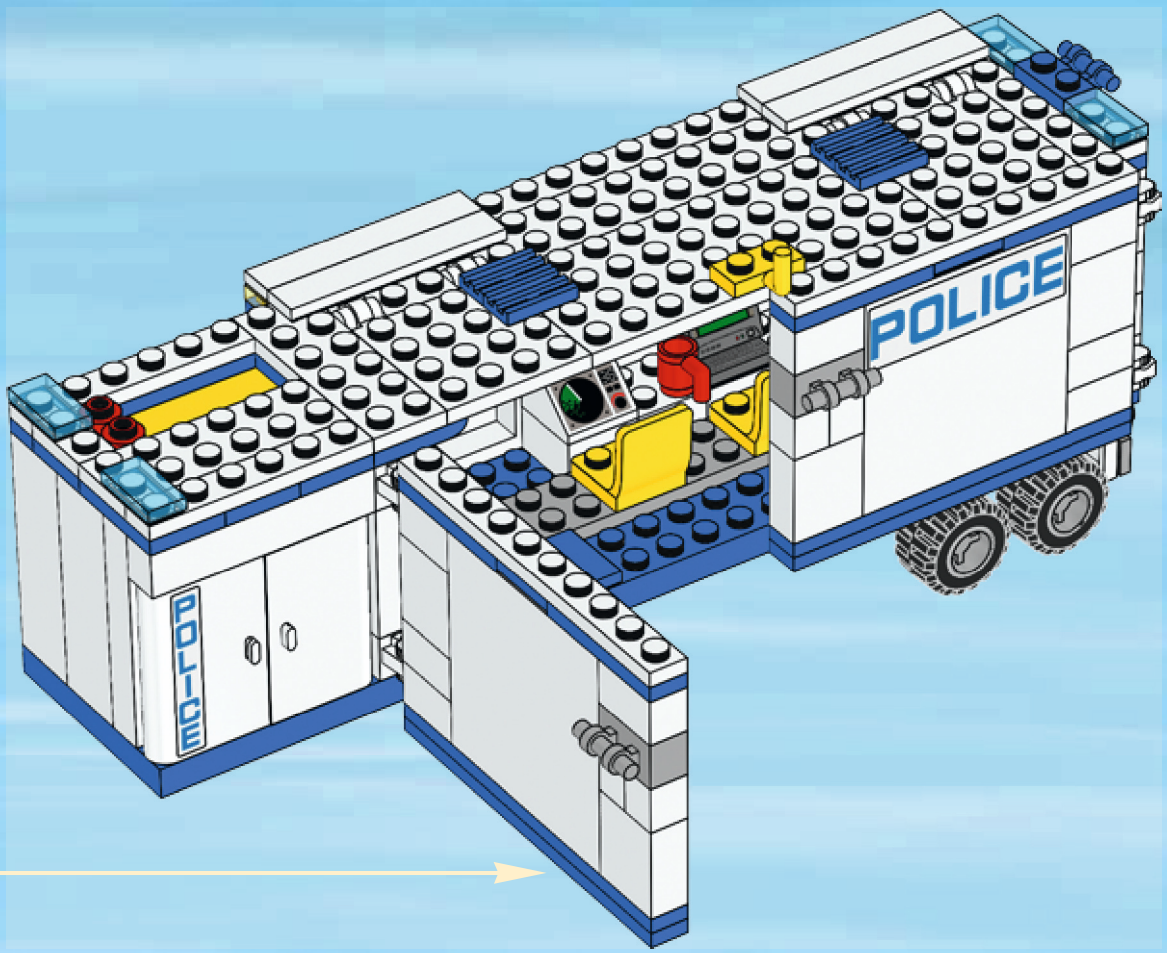

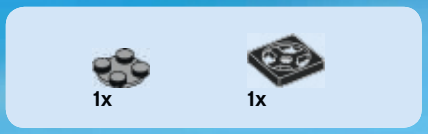

54

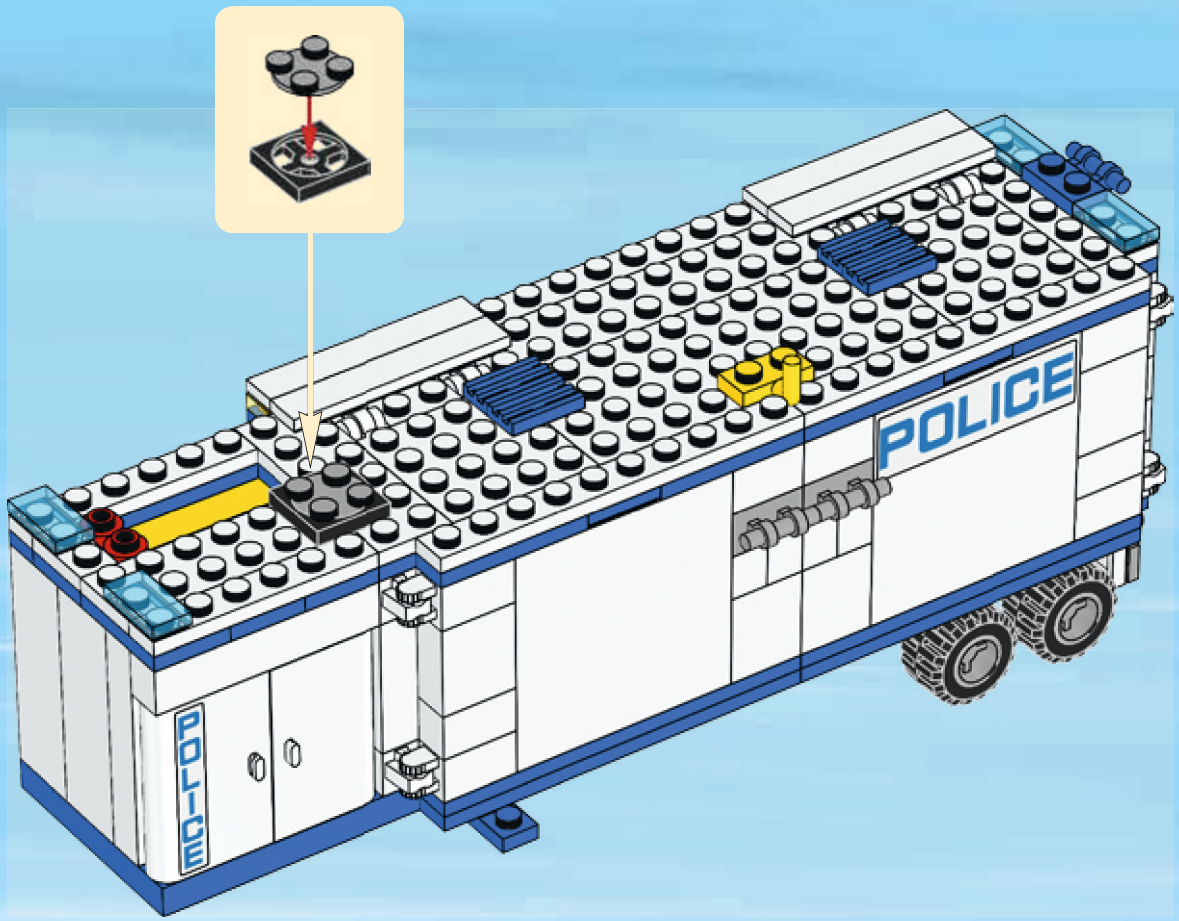

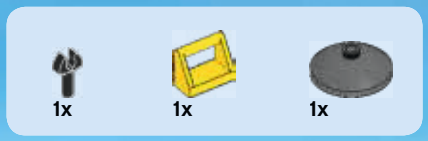

55

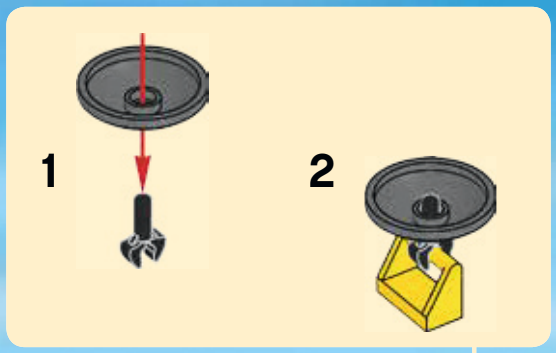

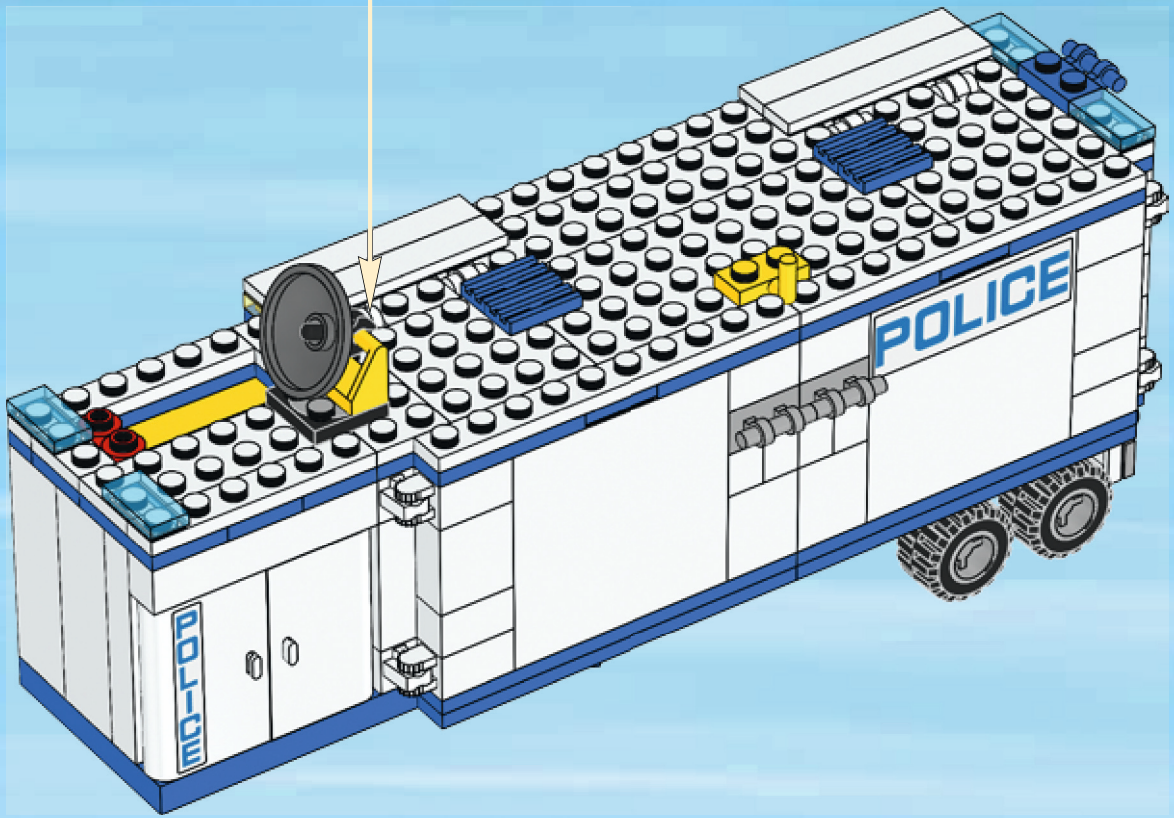

56

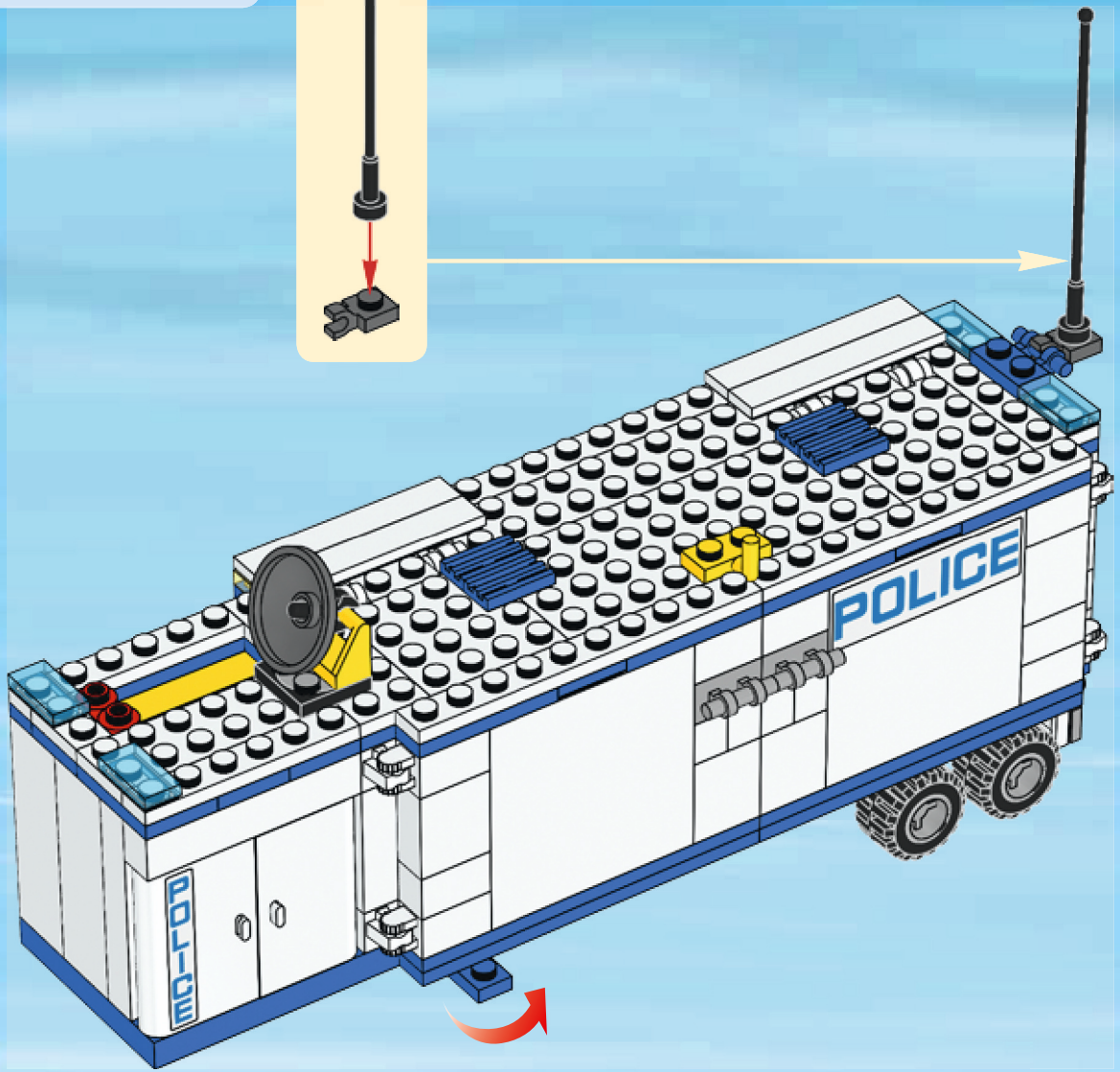

57

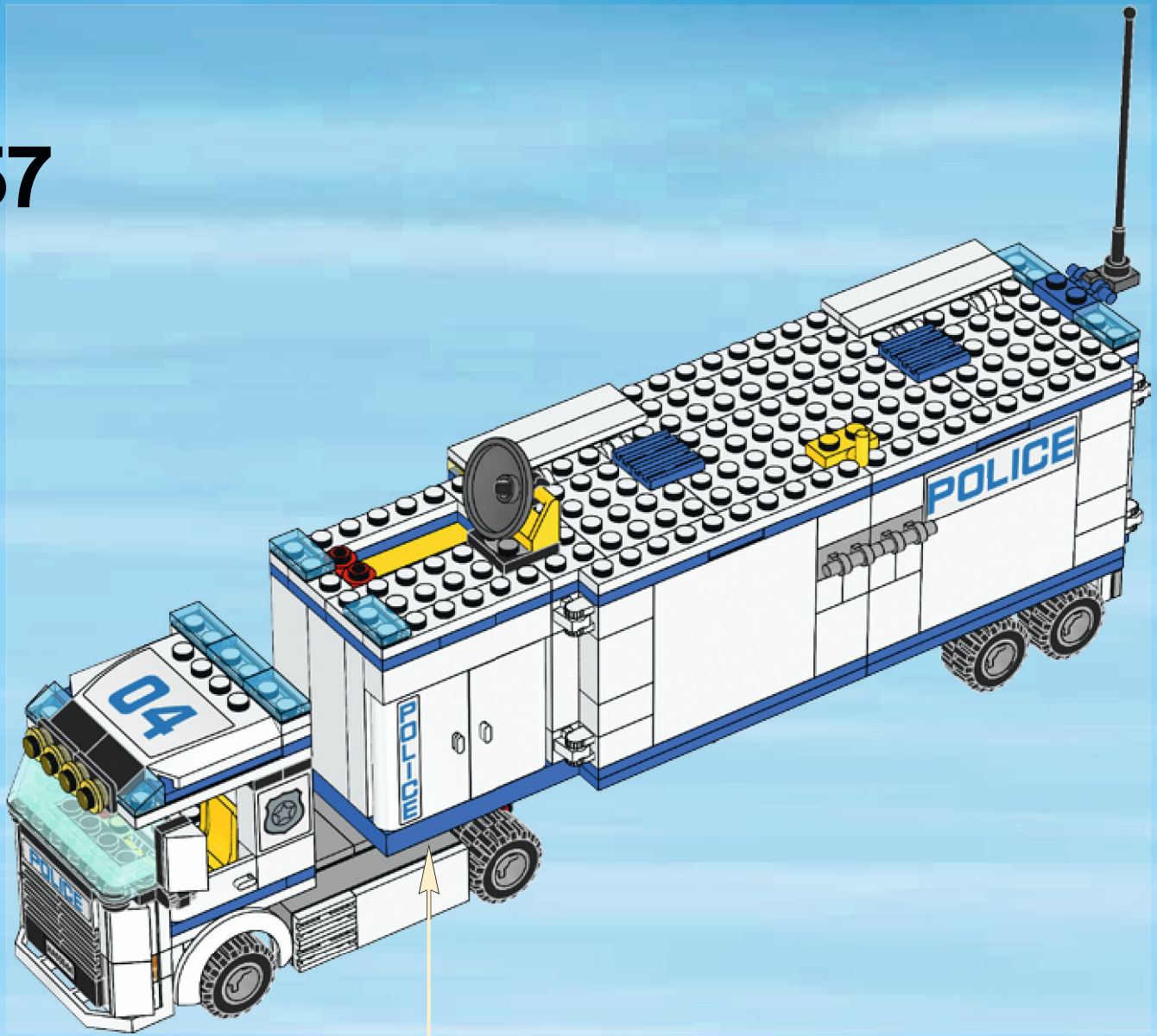

LEGO CITY

60113

60115

60117

60116

60114

60081

60118

60084

60085

LEGO.com/city

LEGO
CITY
60110
60109
60108
60107
60106
60105
LEGO.com/city

5x
300501

1x
245301

4x
6055541

7x
4113261

8x
300401

4x
245401

4x
300201

5x
301001

4x
6055883

6x
4547489

1x
4261941

2x
302401

9x
241201

8x
302301

5x
302101

2x
243101

2x
4560178

7x
366601

4x
663601

3x
447701

1x
383201

1x
4503008

2x
4222017

4x
4515364

2x
6030965

2x
4560929

3x
4558208

2x
4530590

1x
4537987

1x
4506667

1x
4527637

1x
4506668

2x
408301

1x
6058182

1x
6056258

2x
4259940

1x
4261565

6x
4504228

4x
379501

6x
300901

4x
241223

2x
306823

2x
302223

5x
302123

3x
243123

9x
371023

12x
366623

1x
303223

1x
6058179

4x
6058180

5x
4533763

6x
302323

2x
6037412

1x
4140586

1x
317623

2x
6055887

2x
303423

6x
447723

Customer Service
Kundenservice
Service Consommateurs
Servicio Al Consumidor
LEGO.com/service or dial
00800 5346 5555 :
1-800-422-5346 :

4x
6024495

1x
300526

2x
4548180

2x
302426

1x
306926

4x
241226

1x
302326

3x
306826

1x
243126

1x
366626

2x
4517925

2x
4515340

2x
6020193

2x
4183043

6x
370926

2x
614126

4x
4521681

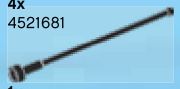
1x
256926

1x
396226

1x
4598897

8x
4568644

2x
448826

3x
292626

1x
4289538

1x
368026

3x
4124096

1x
6055308

2x
4541710

1x
626440

5x
3000840

2x
4167842

4x
3005741

9x
4113854

2x
4244366

2x
3005743

2x
3000844

5x
3005744

2x
4162916

1x
6056241

1x
6055889

2x
4211580

2x
4211636

2x
4211414

1x
4211429

1x
4558169

2x
4560183

1x
4211549

2x
4211795

2x
4211406

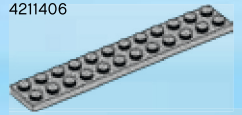
2x
4211360

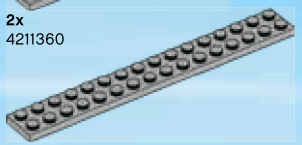
1x
4211486

2x
4556157

4x
4654577

1x
6014615

1x
4261605

1x
4641048

8x
4211764

1x
4540203

2x
389921

1x
4599453

2x
306221

2x
300921

1x
4579354

1x
4493478

1x
4288298

1x
6055313

1x
4210865

1x
4222693

1x
4210934

3x
4211066

1x
4211115

1x
4109674

1x
4295260

1x
4164073

4x
663624

1x
243224

1x
4611704

3x
407924

1x
4613418

1x
4259916

1x
6021844

1x
9553

1x
4287016

LEGO® club™

JOIN FREE TODAY!

JOIGNEZ-VOUS GRATUITEMENT !

MAGAZINE INCLUDES:

- Building Ideas and Game Tips
- Kids' Creations
- Comic Adventures

LE MAGAZINE COMPREND :

- Des idées de construction
- Des créations super cool
- Des bandes dessinées

LEGO.com/club | 1-877-518-5346

1

LEGO.com/club

2

3

LEGO and the LEGO logo are trademarks of the/sont des marques de commerce de/son marcas registradas de LEGO Group. ©2014, 2016 The LEGO Group. 6157968